План системы кондиционирования.
1 этаж.
Масштаб 1:100

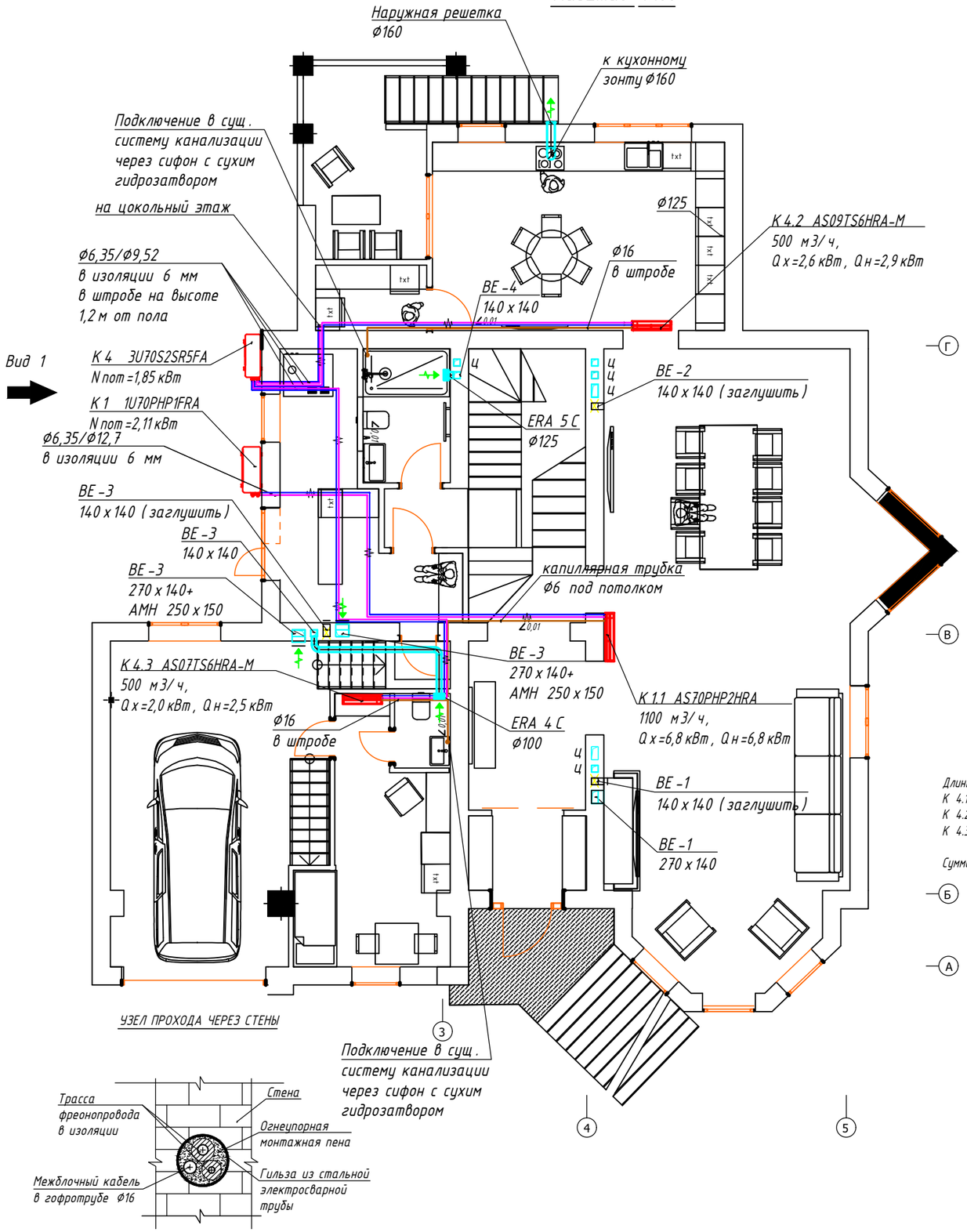

УЗЕЛ ПРОХОДА ЧЕРЕЗ СТЕНЫ

Длины фреоновых трасс системы К -4:
К 4.1 - 10,0 м.
К 4.2 - 12,0 м.
К 4.3 - 15,0 м.

Суммарная длина фреонопроводов - 37 м.

Примечание:

1. Фреоновые трубопроводы проложить по потолку или в штробе в тепловой изоляции толщиной 6 мм. с проклейкой всех швов клеем К 414 и укреплением мест склейки монтажным скотчем;
2. Конденсат от внутреннего блока отвести в систему канализации через сифон с сухим гидрозатвором;
3. Предусмотреть лючки доступа для обслуживания сифона с сухим гидрозатвором;
4. Дренажный трубопровод провести с уклоном не менее 0,01 в сторону слива;
5. Закольцевать трассы газ / жидкость временно для проверки герметичности;
6. Межблочный кабель проложить параллельно фреоновым трассам;
7. Капиллярную трубку прокладывать в гофре ф16 мм.;
8. Перед устройством подшивного потолка произвести наладку системы по воздуху с помощью дроссель -клапанов;
9. Условные обозначения см. Лист 3.

Согласовано

Взам. инв. №

Подл. и дата

Инв. № подл.

Формат А3

План системы кондиционирования.
2 этаж.
Масштаб 1:100

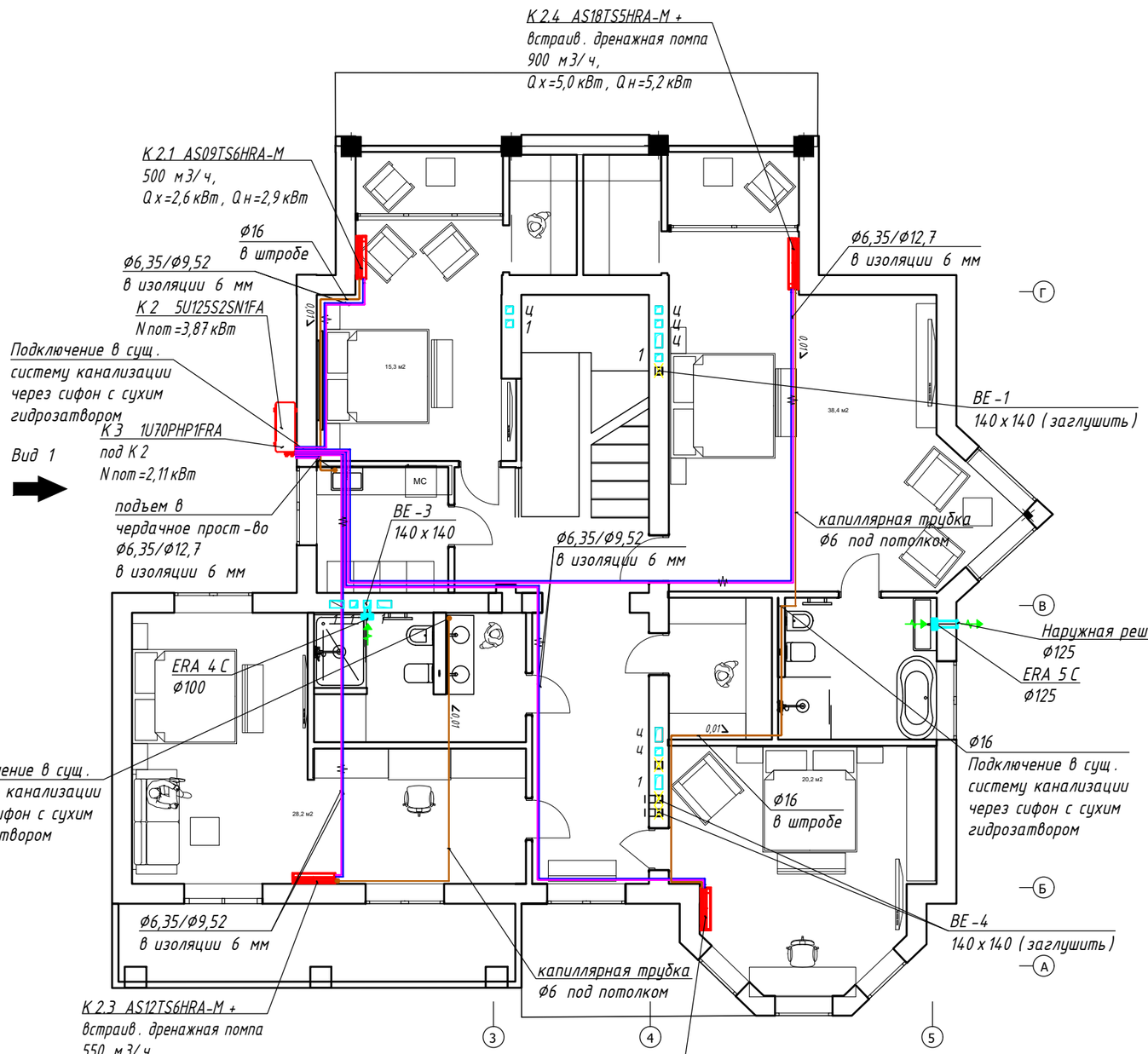

Вид 1

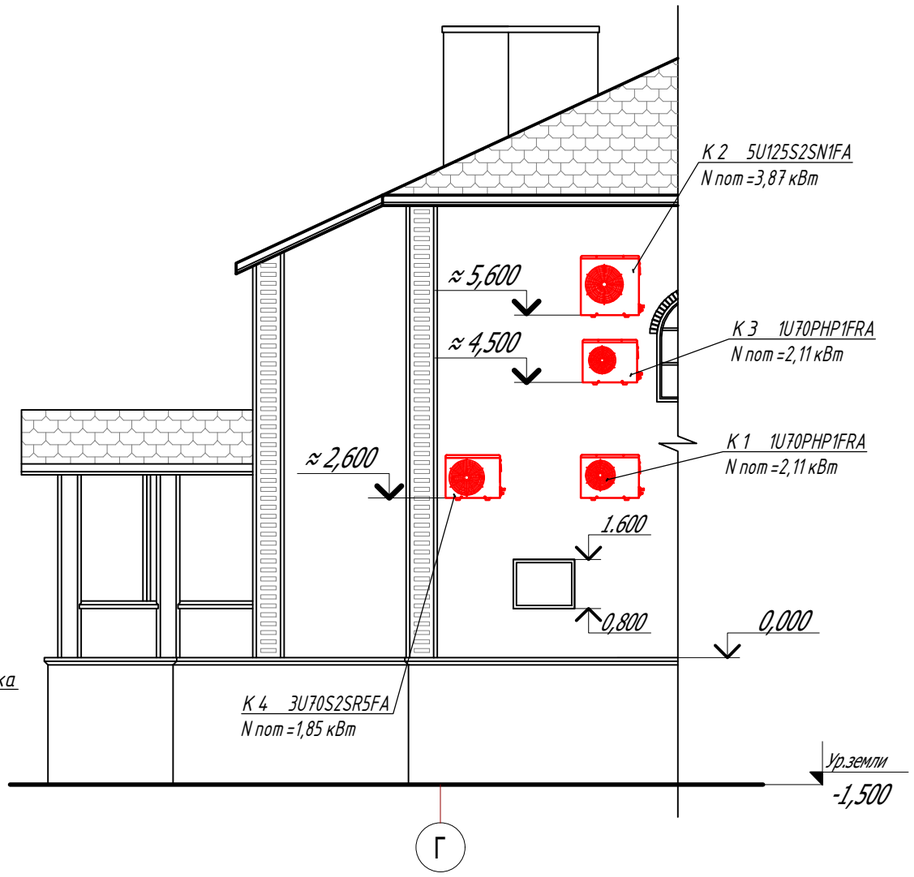

Примечание:

1. Фреоновые трубопроводы проложить по потолку или в штробе в тепловой изоляции толщиной 6 мм. с проклейкой всех швов клеем К 414 и укреплением мест склейки монтажным скотчем;
2. Конденсат от внутренних блоков отвести в систему канализации через сифон с сухим гидрозатвором;
3. Капиллярную трубку прокладывать в гофре ф16 мм.;
4. Предусмотреть лючки доступа для обслуживания сифона с сухим гидрозатвором;
5. Дренажный трубопровод провести с уклоном не менее 0,01 в сторону слива;
6. Закольцевать трассы газ / жидкость временно для проверки герметичности;
7. Межблочный кабель проложить параллельно фреоновым трассам;
8. Условные обозначения см. Лист 3.

УЗЕЛ ПРОХОДА ЧЕРЕЗ СТЕНЫ

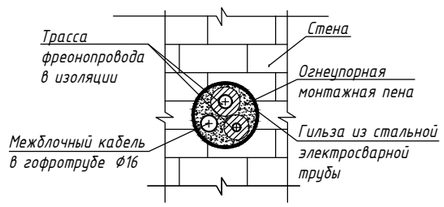

Длины фреоновых трасс системы К-2:
К 2.1 - 6,0 м.
К 2.2 - 18,0 м.
К 2.3 - 10,0 м.
К 2.4 - 19,0 м.

Суммарная длина фреонопроводов - 53 м.

Согласовано

Взам. инв. №

Подл. и дата

Инв. № подл.

Формат А3

План системы кондиционирования и вентиляции
3 этаж.
Масштаб 1:100

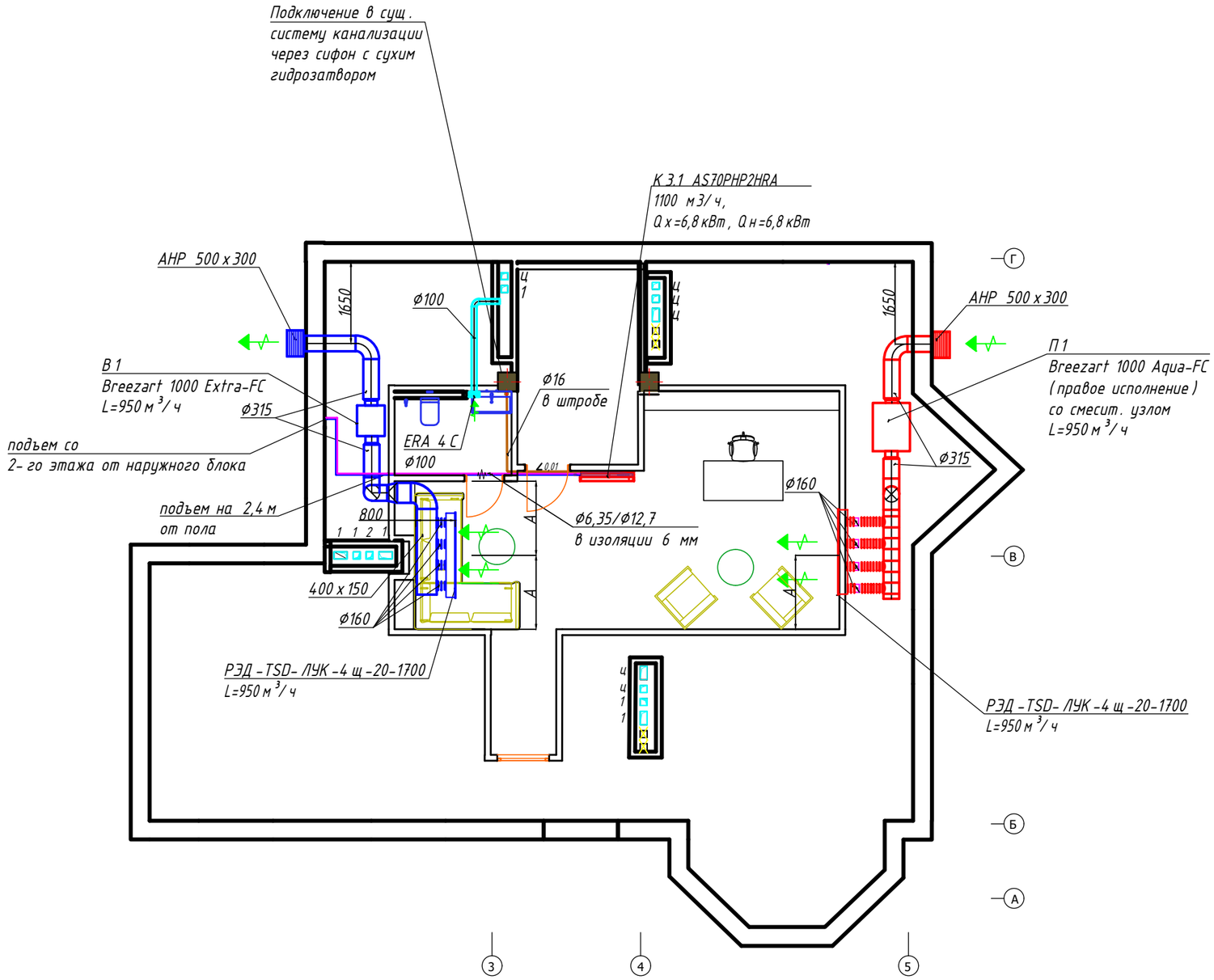

УСЛОВНЫЕ ОБОЗНАЧЕНИЯ

	Приточный / вытяжной возд-д круглого сечения (кондиц)
	Приточный / вытяжной воз-д прям. сечения (кондиц)
	Приточная и вытяжная щелевая решетка (кондиц)
	Дроссель-клапан, ручной
	Трубопровод в теплоизоляции
i=0,01	Дренажный трубпровод с уклоном

Примечание:

1. Фреоновые трубопроводы проложить по потолку или в штробе в тепловой изоляции толщиной 6 мм. с проклейкой всех швов клеем К 414 и укреплением мест склейки монтажным скотчем;
2. Конденсат от внутреннего блока отвести в систему канализации через сифон с сухим гидрозатвором;
3. Предусмотреть лючки доступа для обслуживания сифона с сухим гидрозатвором;
4. Дренажный трубопровод провести с уклоном не менее 0,01 в сторону слива;
5. Закольцевать трассы газ / жидкость временно для проверки герметичности;
6. Межблочный кабель проложить параллельно фреоновым трассам;
7. Месторасположение пульта управления согласовать с заказчиком;
8. Приточные воздуховоды, адаптеры изолировать теплоизолящией толщиной 10 мм., от наружной решетки до установки толщиной 30 мм.;
9. Перед устройством подшивного потолка произвести наладку системы по воздуху с помощью дроссель-клапанов /

Согласовано

Взам. инв. №

Подл. и дата

Инв. № подл.

План системы вентиляции бассейна.
Цокольный этаж.
Масштаб 1:100

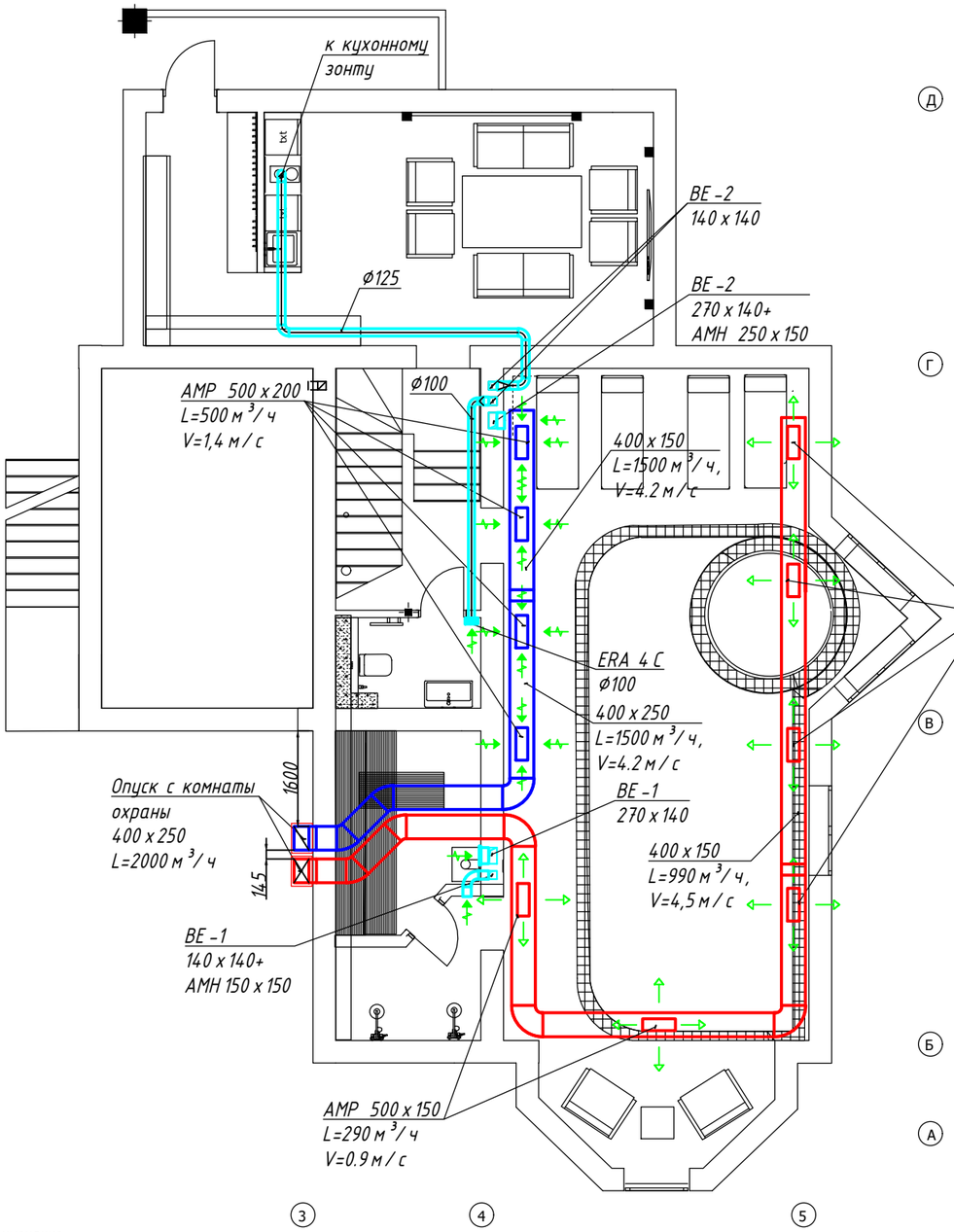

Примечание:

1. Все воздуховоды воздуховоды, адаптеры изолировать теплоизоляцией толщиной 10 мм., от наружной решетки до уста-новки толщиной 30 мм.;
2. Перед устройством подшивного потолка произвести наладку системы по воздуху с помощью дроссель-клапанов/

УСЛОВНЫЕ ОБОЗНАЧЕНИЯ

	Приточный/вытяжной возд-д круглого сечения (кондиц)
	Приточный / вытяжной воз-д прям. сечения (кондиц)
	Приточная и вытяжная щелевая решетка (кондиц)
	Дроссель-клапан, ручной

Фрагмент плана антресолей над комнатой охраны
Масштаб 1:100

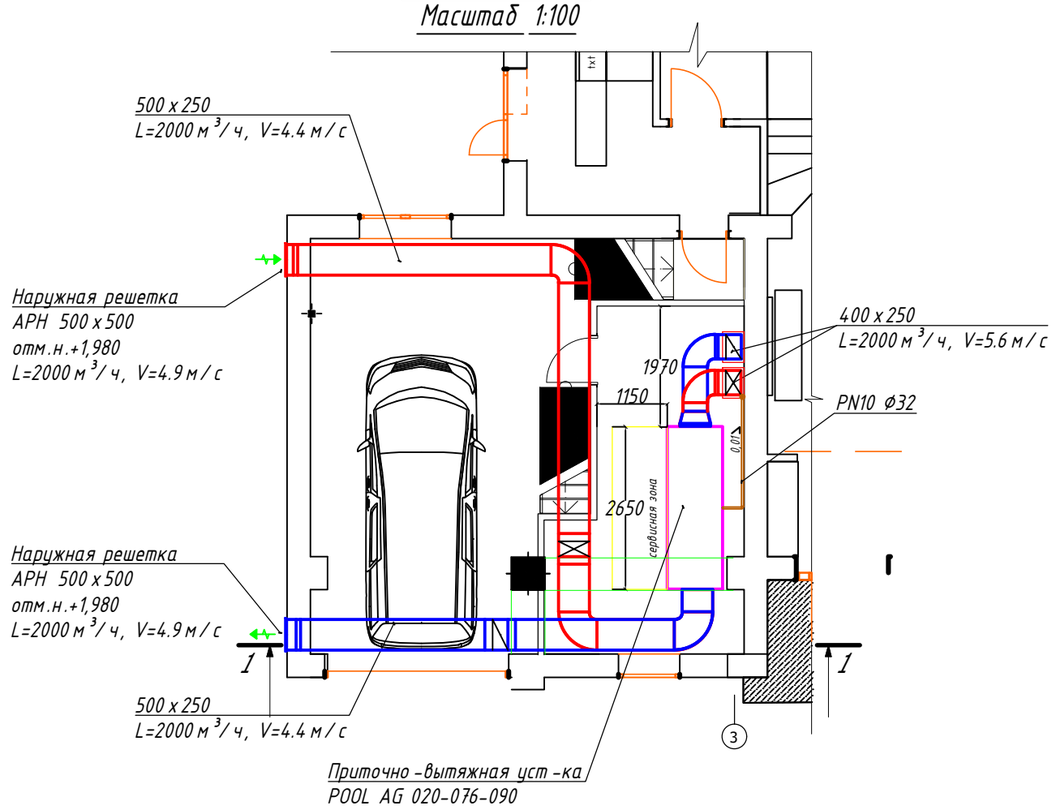

Разрез 1-1
Масштаб 1:100

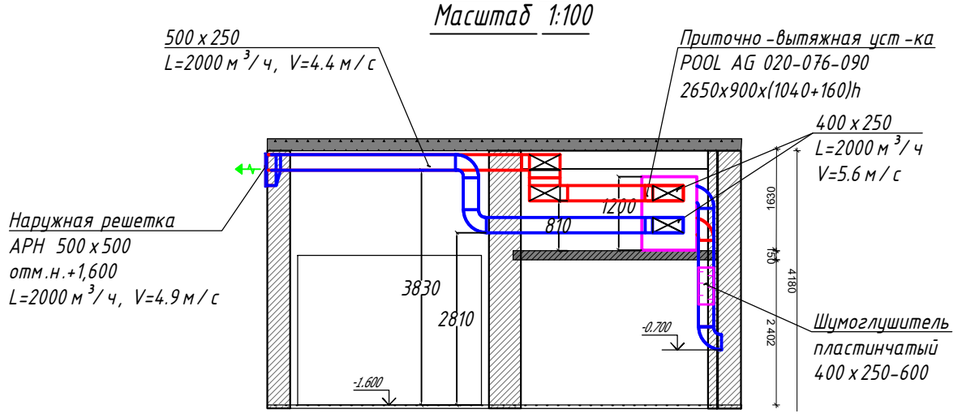

Согласовано

Взам. инв. №

Подл. и дата

Инв. № подл.